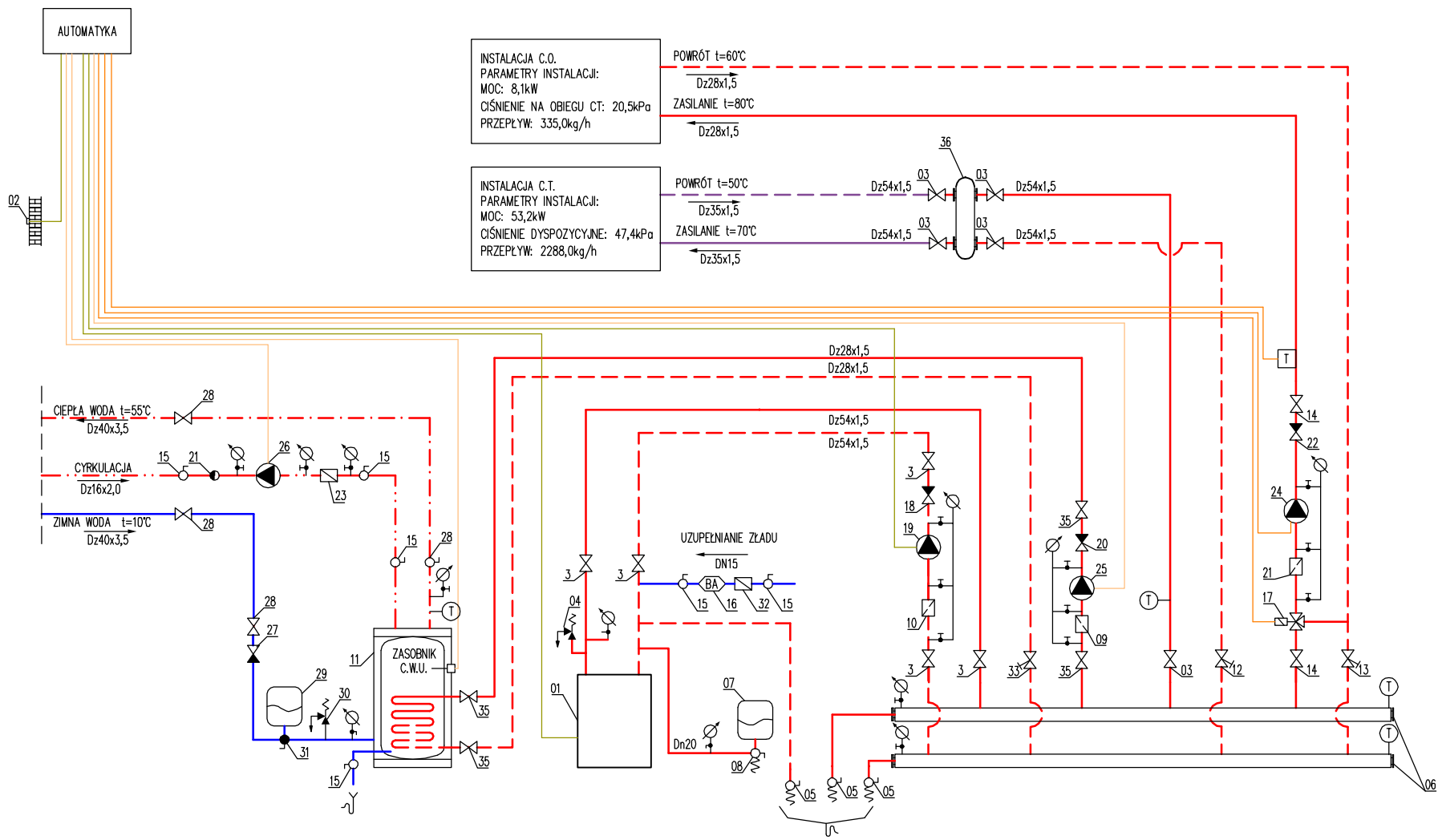

LEGENDA:

- INSTALACJA OGRZEWCZA ZASILANIE
- INSTALACJA OGRZEWCZA POWRÓT
- INSTALACJA OGRZEWCZA GLIKOLOWA ZASILANIE
- INSTALACJA OGRZEWCZA GLIKOLOWA POWRÓT
- WODA ZIMNA
- MANOMETR
- TERMOMETR
- CZUJNIK TEMPERATURY

UWAGA:

1. MANOMETRY: 0-6bar, ROZMIAR 63mm; KFM S.A. WŁOCŁAWEK
2. MANOMETRY MONTOWAĆ Z ZAWORAMI MANOMETRYCZNYMI 1/4"
3. TERMOMETRY: 0-120°C

ZESTAWIENIE URZĄDZEŃ I ARMATURY:

01-KOCIOŁ OLEJOWY GT227 O ZNAMIONOWEJ MOCY 92 [KW]
02-CZUJNIK POGODOWY; MONTAŻ NA ŚCIANIE PÓŁNOCNEJ 2,5m NAD POZIOMEM TERENU
03-ZAWÓR KULOWY Dn50
04-ZAWÓR BEZPIECZEŃSTWA TYP: 1915, Dn25; potw.=0,3MPa SYR
05-ZAWÓR SPUSTOWY ZE ZŁĄCZKĄ DO WĘŻA, Dn15
06-ROZDZIELACZ DLA 4 OBIEGÓW, Dn65,
07-NACZYNIE WZBIORCZE TYP: NG80, REFLEX
08-ZŁĄCZE NACZYNIA WZBIORCZEGO Z MOŻLIWOŚCIĄ OPRÓŻNIANIA TYP: SU R; REFLEX
09-FILTR SIATKOWY TYP: 823, DN32, ZETKAMA
10-FILTR SIATKOWY TYP: 823, DN50, ZETKAMA
11-POJEMNOŚCIOWY PODGRZEWACZ WODY O POJ. 500dm3
12-ZAWÓR RÓWNOWAŻĄCY MSV-B, Dn50, NASTAWA 4,00 obr. DANFOSS
13-ZAWÓR RÓWNOWAŻĄCY MSV-B, Dn25, NASTAWA 2,30 obr. DANFOSS
14-ZAWÓR KULOWY Dn25
15-ZAWÓR KULOWY Dn15
16-ZAWÓR ANTYSKAŻENIOWY TYP: BA2760, Dn15; DANFOSS
17-ZAWÓR TRÓJDROGOWY VRG3, Dn15, Kvs=1,0 , DANFOSS
18-ZAWÓR ZWROTNY Dn50, DANFOSS
19-POMPA H=3,1mH20, Q=4,60m3/h
20-ZAWÓR ZWROTNY Dn32, DANFOSS
21-FILTR SIATKOWY, DN15, ZETKAMA
22-ZAWÓR ZWROTNY, Dn25, DANFOSS
23-FILTR SIATKOWY, Dn15, ZETKAMA
24-POMPA H=2,10mH20, Q=0,46m3/h,
25-POMPA H=1,80mH20, Q=1,04m3/h,
26-POMPA DO WODY PITNEJ H=0,70mH20, Q=0,15m3/h
27-ZAWÓR ZWROTNY TYP: 601, Dn32; DANFOSS
28-ZAWÓR KULOWY DN32
29-NACZYNIE WZBIORCZE TYP: DD33 33dm3, REFLEX
30-ZAWÓR BEZPIECZEŃSTWA TYP: 2115, Dn15; potw.=0,6MPa SYR
31-ARMATURA PRZEPŁYWOWA DLA NACZYNIA DD33 TYP: FLOWJET, REFLEX
32-FILTR SIATKOWY TYP: 823, Dn15, (kvs=3,6); ZETKAMA
33-ZAWÓR RÓWNOWAŻĄCY MSV-B, Dn32, NASTAWA 1,30 obr. DANFOSS
35-ZAWÓR KULOWY DN32
36-WYMIENNIK CIEPŁA TYP: VCW032L, 32 kW; DANFOSS

ROZBUDOWA SZKOŁY PODSTAWOWEJ W MIEDZNEJ DREWNIANEJ O SALĘ GIMNASTYCZNĄ Z ZAPLECZEM - MIEDZNA DREWNIANA, DZ. NR EWID. 1240, GM. BIAŁACZÓW

PROJEKT ZAMIENNY

INWESTOR
URZĄD GMINY BIAŁACZÓW
26-307 BIAŁACZÓW
UL. PIOTRKOWSKA 12

JEDNOSTKA PROJEKTOWA
IKA - KATARZYNA LEWIŃSKA
94-046 ŁÓDŹ, UL. ARMII KRAJOWEJ 68/25

BRANŻA
INSTALACJE SANITARNE

NAZWA RYS.
SCHEMAT KOTŁOWNI

DATA
06.2018

PROJEKTANT:
mgr inż. TOMASZ LEWIŃSKI
upr. bud. LOD/2548/PWBS/16,
instalacje i sieci sanitarne

PODPIS

NR OPRACOWANIA
1815

FORMAT
297x420

SPRAWDZAJĄCY:
mgr inż. MARCIN KACZMAREK
upr. bud. LOD/2281/PWOS/13
specjalizacja: instalacje i sieci sanitarne

SKALA

NR RYS.
OG-30C